No.	品　名 NAME	台数 QUANTITY	型　式 MODEL　・　寸　法 DIMENSION
	上火式焼物器　スピードグリラー		MGK－124UB

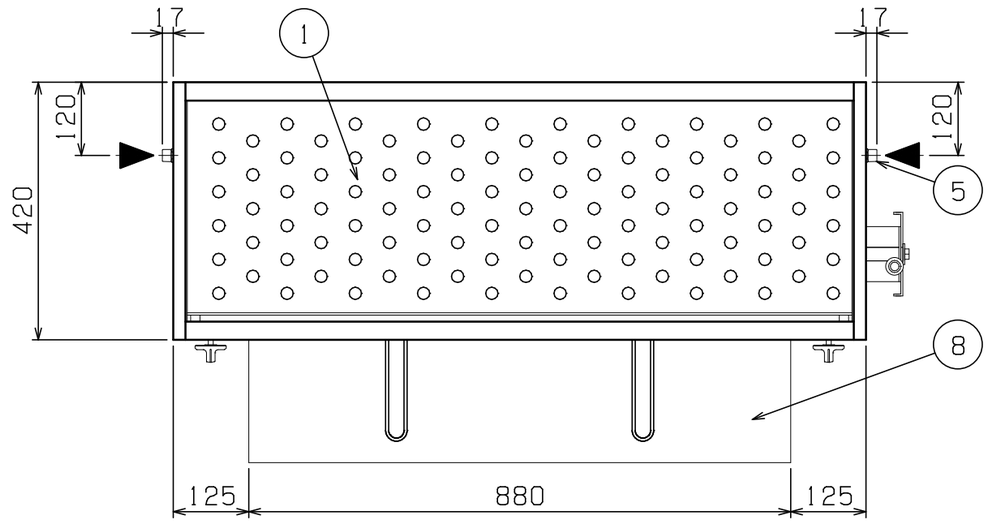

タイプ		ハンドルレバー式		
外形寸法		間　口	奥　行	高　さ
		1200	420	610（698）
庫内有効寸法		890（W）×420（D）×330（H）		
ガス消費量	都市ガス	14．0kW（12，000kcal／h）		
	LPガス	14．0kW（1．00kg／h）		
ガス接続口	都市ガス	15A　×2		
	LPガス	15A　×2		
バーナー種類		鋳鉄製　赤外線バーナー　×6		
安全装置		立ち消え安全装置		
製品重量		76kg		
付属品		汁受け（3），焼網B（2）， 串受けロストル（2），遮熱板（1） 波形反射板　中（2）		

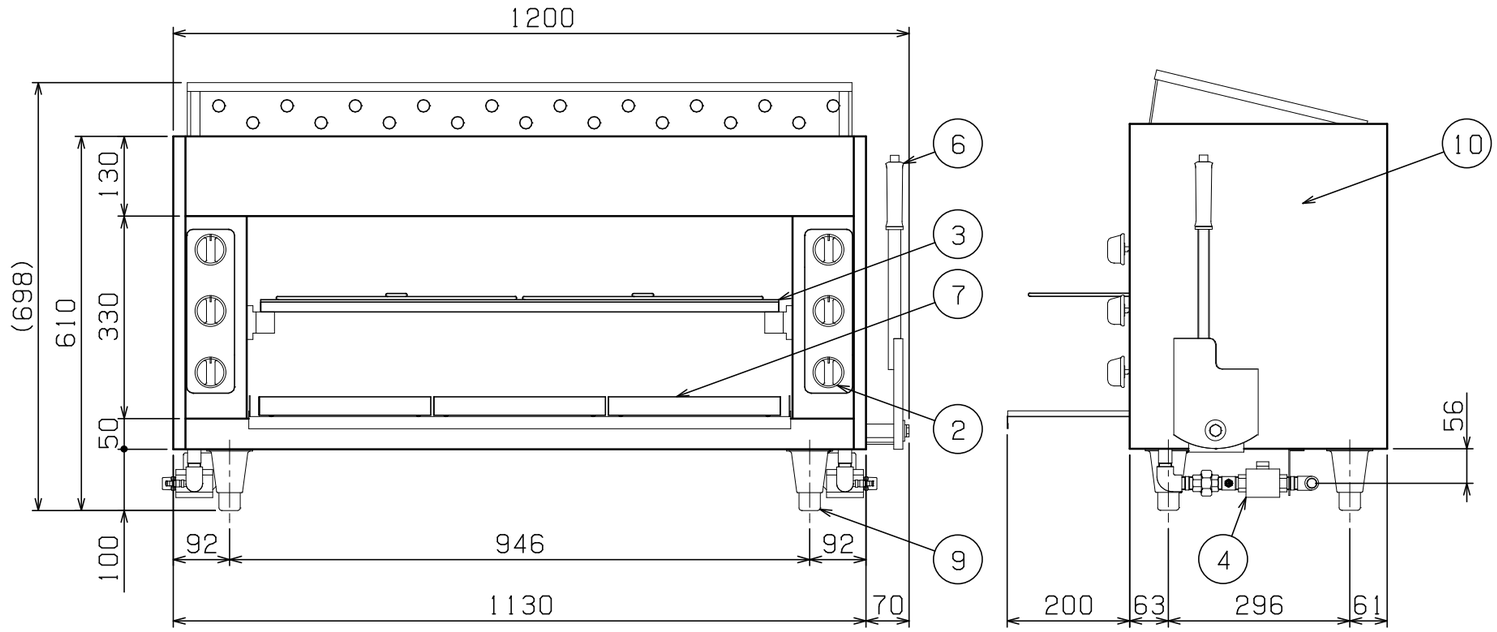

部番	品　名	材　質	備　考
1	天　板	SUS430	No．4仕上
2	ガスコック		圧電式自動点火　安全装置付
3	棚	SS	クロムメッキ仕上
4	ガバナー	ADC	
5	ガス接続口		15A（R1／2）
6	ハンドルレバー	SGP	クロムメッキ仕上
7	汁受け	SUS430	
8	遮熱板	SUS430	
9	アジャスト	SUS304	
10	本　体	SUS430	No．4仕上

※　設置上の注意　熱機器の設置については安全の為、消防法の設置基準に従って設置してください。

※　不燃構造の建築物に設置する場合に限り、背面ニゲ板を取外し設置することができます。

※　改善の為、仕様及び外観を予告なしに変更することがあります。

業務用総合厨房機器メーカー 株式会社マルゼン MARUZEN CO.,LTD.	変更事項 ALTERATION	尺度 SCALE 1/10	日付 DATE ・　・	図番 DRAWING No. 05931	工事名 TITLE	納品日 DATE OF DELIVERY
		検図 CHECK	設計 DESIGN	製図 DRAW	営業担当 CHARGE	図面名称 DRAWING CORD 上火式焼物器　スピードグリラー	承認印 APPROVED

2014．12